NOMA
NOLEGGIO AUTOMEZZI

Tel. 0438 41 87 41
info@nomanoleggio.it
800 194 027
NUMERO VERDE GRATUITO

SCHEDA TECNICA – SOLLEVATORE TELESCOPICO ROTANTE DIECI PEGASUS 40.18

MAX 4000 kg

500 mm

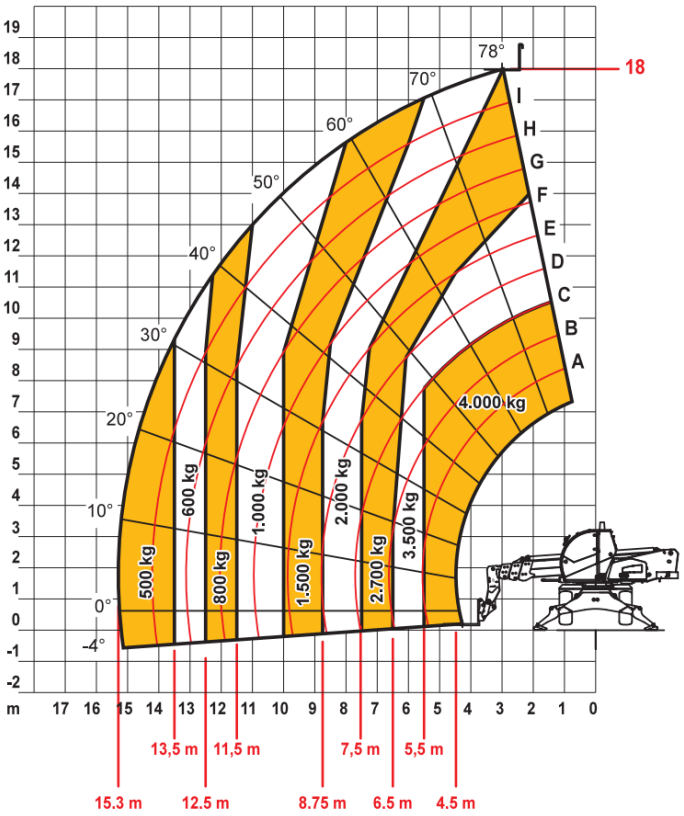

DOCDI0001392

PRESTAZIONI	
Modello macchina	PEGASUS 40.18 400°
Portata massima	4000 kg (8818 lb)
Altezza massima di sollevamento	18 m (59,1 ft)
Sfilo massimo orizzontale	15,3 m (50,2 ft)
Angolo di brandeggio forche	133 °
Forza di strappo	5700 daN (12814 lbf)
Forza di traino	6500 daN (14613 lbf)
Massa a vuoto	14700 kg (32408 lb)
Pendenza massima superabile	37 %
Velocità massima (riferita a ruote con diametro massimo ammesso)	30 km/h (18,6 mph)

400°

RIFORNIMENTI	
Modello macchina	PEGASUS 40.18 400°
Impianto idraulico (totale)	270 l (71,33 gal)
Serbatoio gasolio	180 l (47,55 gal)
Serbatoio AdBlue	19 l (5,02 gal)

PNEUMATICI	
Modello macchina	PEGASUS 40.18 400°
Pneumatici standard	400/70x20" (405/70-20"; 16/70-20")

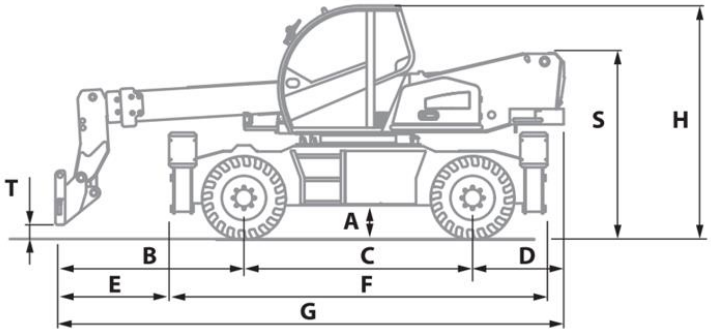

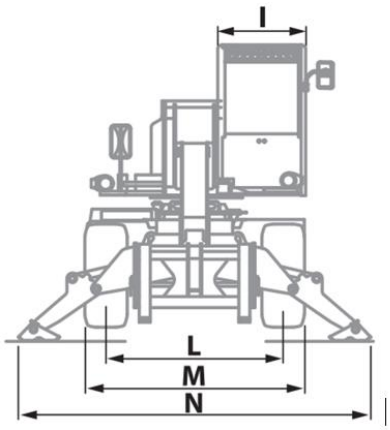

DIMENSIONI	
Modello macchina	PEGASUS 40.18 400°
A	310 mm (12,2 in)
B	2280 mm (89,8 in)
C	2950 mm (116,1 in)
D	1175 mm (46,3 in)
E	1330 mm (52,4 in)
F	4880 mm (192,1 in)
G	6630 mm (261,0 in)
H	3030 mm (119,3 in)
I	980 mm (38,6 in)
L	1920 mm (75,6 in)
M	2380 mm (93,7 in)
N	3968 mm (156,2 in)
S	2420 mm (95,3 in)
T	140 mm (5,5 in)